hanit
RECYCLING KUNSTSTOFFE
SEIT 1993

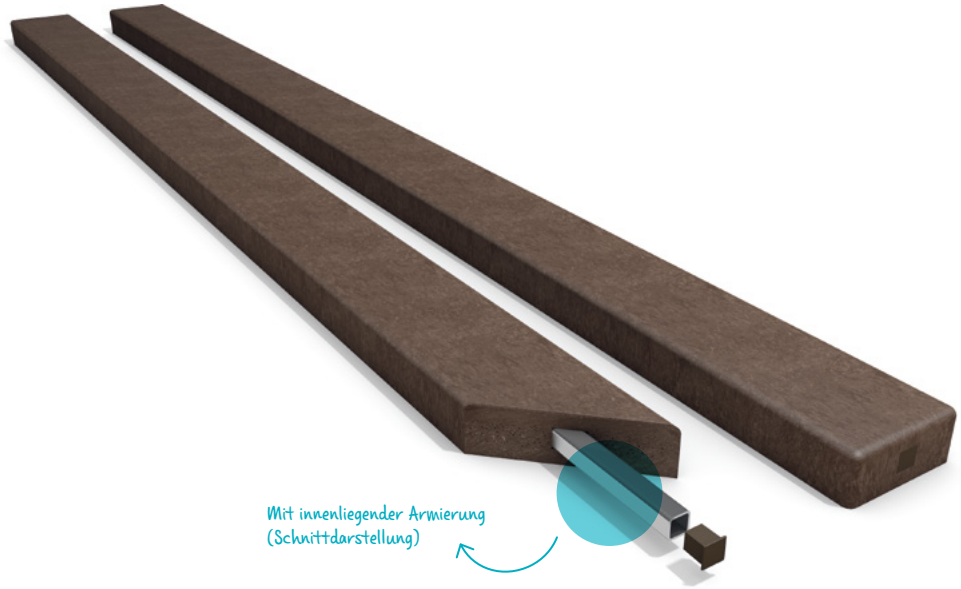

Braun

Grün Blau Rot

hanit® Bankbohle
Typ Premium

Material:
hanit® Recyclingkunststoff

Oberfläche:
Strukturiert, gemasert

Ausführung:
- Innenliegende Armierung

Hinweis:
- Die Armierung endet ca. 3,5 cm vor Profilende
- Bankbohlen Typ Premium mit einem max. Stützabstand von 145 cm montieren

Technische Daten:

Innenliegende Armierung

Farbe	Stärke in cm	Breite in cm	Länge in cm	Gewicht in kg	VE Stück	Gewicht VE in kg	Abmessung VE in cm	Best.-Nr.
Braun	4,7	8,0	150,0	7,0	80	585	150 x 80 x 53	4600161
Braun	4,7	8,0	180,0	7,8	80	649	180 x 80 x 53	4600651
Braun	4,7	8,0	200,0	9,0	80	745	200 x 80 x 53	4600074
Braun	4,7	10,0	150,0	8,0	80	665	150 x 80 x 62	4600162
Braun	4,7	10,0	180,0	9,5	80	785	180 x 80 x 62	4600244
Braun	4,7	10,0	200,0	10,5	80	865	200 x 80 x 62	4600158
Braun	4,7	12,0	150,0	9,0	60	565	150 x 80 x 62	4600163
Braun	4,7	12,0	180,0	11,1	60	691	180 x 80 x 62	4600243
Braun	4,7	12,0	200,0	12,5	60	775	200 x 80 x 62	4600159

www.blauer-engel.de/uz30a

HAHN Kunststoffe GmbH
Gebäude 1027 | 55483 Hahn-Flughafen
T + 49 6543 9886-0
F + 49 6543 9886-97
info@hanit.de | www.hanit.de

hanit
RECYCLING KUNSTSTOFFE
SEIT 1993

Technische Daten:

Innenliegende Armierung								
Farbe	**Stärke** in cm	**Breite** in cm	**Länge** in cm	**Gewicht** in kg	**VE** Stück	**Gewicht VE** in kg	**Abmessung VE** in cm	**Best.-Nr.**
Grün	4,7	8,0	150,0	7,0	80	585	150 x 80 x 53	4600469
Grün	4,7	8,0	200,0	9,0	80	745	200 x 80 x 53	4600379
Grün	4,7	10,0	150,0	8,0	80	665	150 x 80 x 62	4600401
Grün	4,7	10,0	200,0	10,5	80	865	200 x 80 x 62	4600233
Grün	4,7	12,0	150,0	9,0	60	565	150 x 80 x 62	4600382
Grün	4,7	12,0	200,0	12,5	60	775	200 x 80 x 62	4600259
Blau	4,7	8,0	150,0	7,0	80	585	150 x 80 x 53	4600470
Blau	4,7	8,0	200,0	9,0	80	745	200 x 80 x 53	4600380
Blau	4,7	10,0	150,0	8,0	80	665	150 x 80 x 62	4600238
Blau	4,7	10,0	200,0	10,5	80	865	200 x 80 x 62	4600416
Blau	4,7	12,0	150,0	9,0	60	565	150 x 80 x 62	4600277
Blau	4,7	12,0	200,0	12,5	60	775	200 x 80 x 62	4600417
Rot	4,7	8,0	150,0	7,0	80	585	150 x 80 x 53	4600268
Rot	4,7	8,0	200,0	9,0	80	745	200 x 80 x 53	4600381
Rot	4,7	10,0	150,0	8,0	80	665	150 x 80 x 62	4600387
Rot	4,7	10,0	200,0	10,5	80	865	200 x 80 x 62	4600464
Rot	4,7	12,0	150,0	9,0	60	565	150 x 80 x 62	4600383
Rot	4,7	12,0	200,0	12,5	60	775	200 x 80 x 62	4600465

Ergänzende Dokumente erhalten Sie auf www.hanit.de unter der jeweiligen Produktseite oder im Downloadbereich.

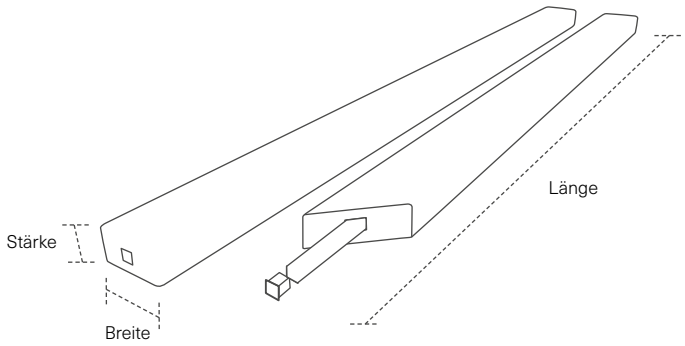

HAHN Kunststoffe GmbH
Gebäude 1027 | 55483 Hahn-Flughafen
T + 49 6543 9886 - 0
F + 49 6543 9886 - 97
info@hanit.de | www.hanit.de

STAND | 0822